HESTRA MARKIS

Sprängskiss Motor

Hestra Otto 125

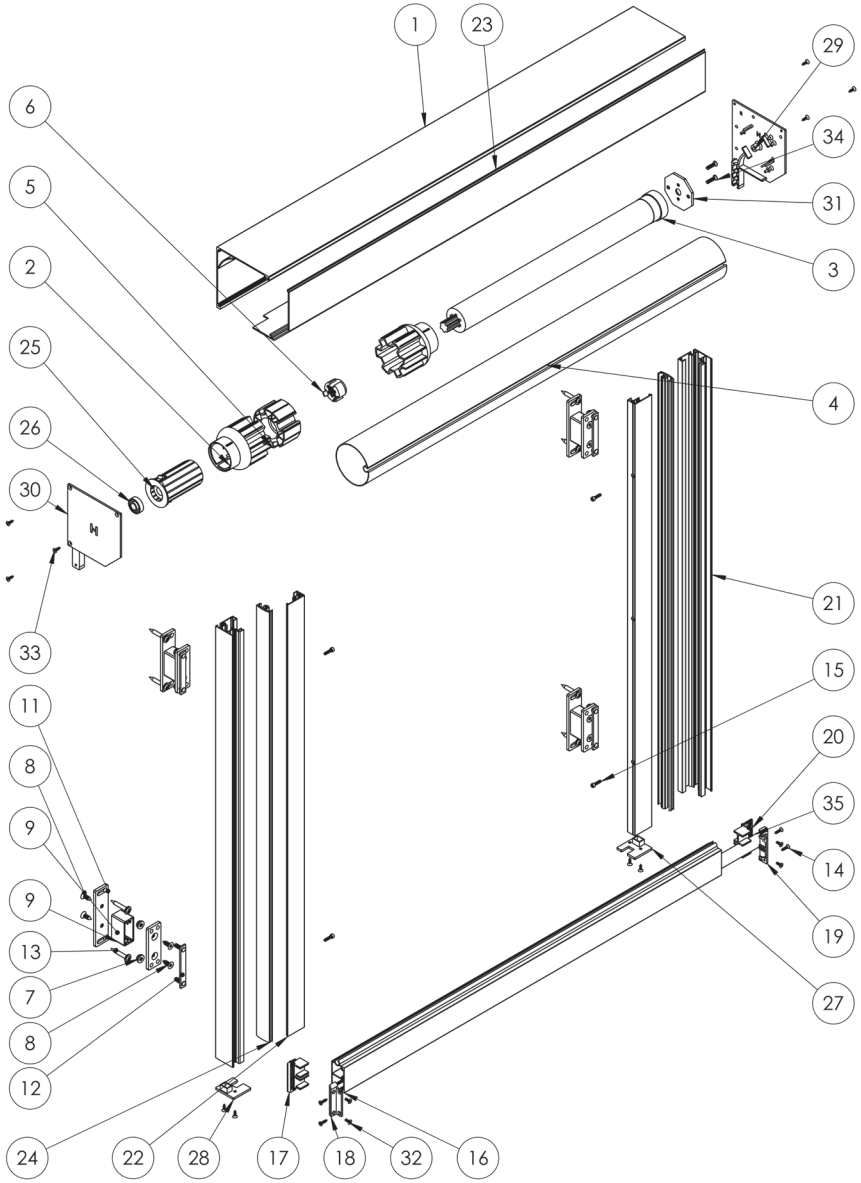

ITEM NO.	PART NUMBER	DESCRIPTION	QTY.
1	30234	Kassett överdel	1
2	40140	Adapter 78mm rör	2
3	10024	Motor R8-17-E12	1
4	30112	Valsrör 78mm	1
5	10049-2		1
6	10049	Drivhjul 70mm	1
7	20032	M6 Flänsmutter	8
8	20129	6.3x19 TX CS Skruv	16
9	30236	Aluminiumprofil	4
10	40677	Monteringsplatta	4
11	40676	Monteringsplatta vägg	4
12	40679	Dubbel T-spårsskruv	4
13	Träskruv	Ingår inte från Hestra Markis	8
14	CS TX ST3.5 x 16		4
15	ISO 4762 M4 x 16	Hex socket cap screw stainless steel, A2-70, ISO 4762 M4x16	4
16	30211	Front large	1
17	40147	Ändskydd front std.	1
18	40146	Ändskydd front std.	1
19	40144	Ändskydd front std.	1
20	40145	Ändskydd front std.	1
21	30212	Styrskena skruv	2
22	30213	Lock styrskena skruv	2
23	30235	Kassett underdel	1
24	40136	Plastskena styrskena	2
25	40137	Rörbussning	1
26	40138	Kullager IBB 6001 ZZV	1
27	40153-2	Ändskydd styrskena	1
28	40153-1	Ändskydd styrskena	1
29	40674	Otto L Gavelbeslag	1
30	40675	Otto L Gavelbeslag	1
31	40700	Motorfäste	1
32	20028	FTS FZB	4
33	20075	FTS FZB	10
34	20049	M5x20 TX CS	2
35	40698	Vikt Otto runt D22 L1000	1

HESTRA MARKIS

Sprängskiss Solcell Becker

Hestra Otto 125

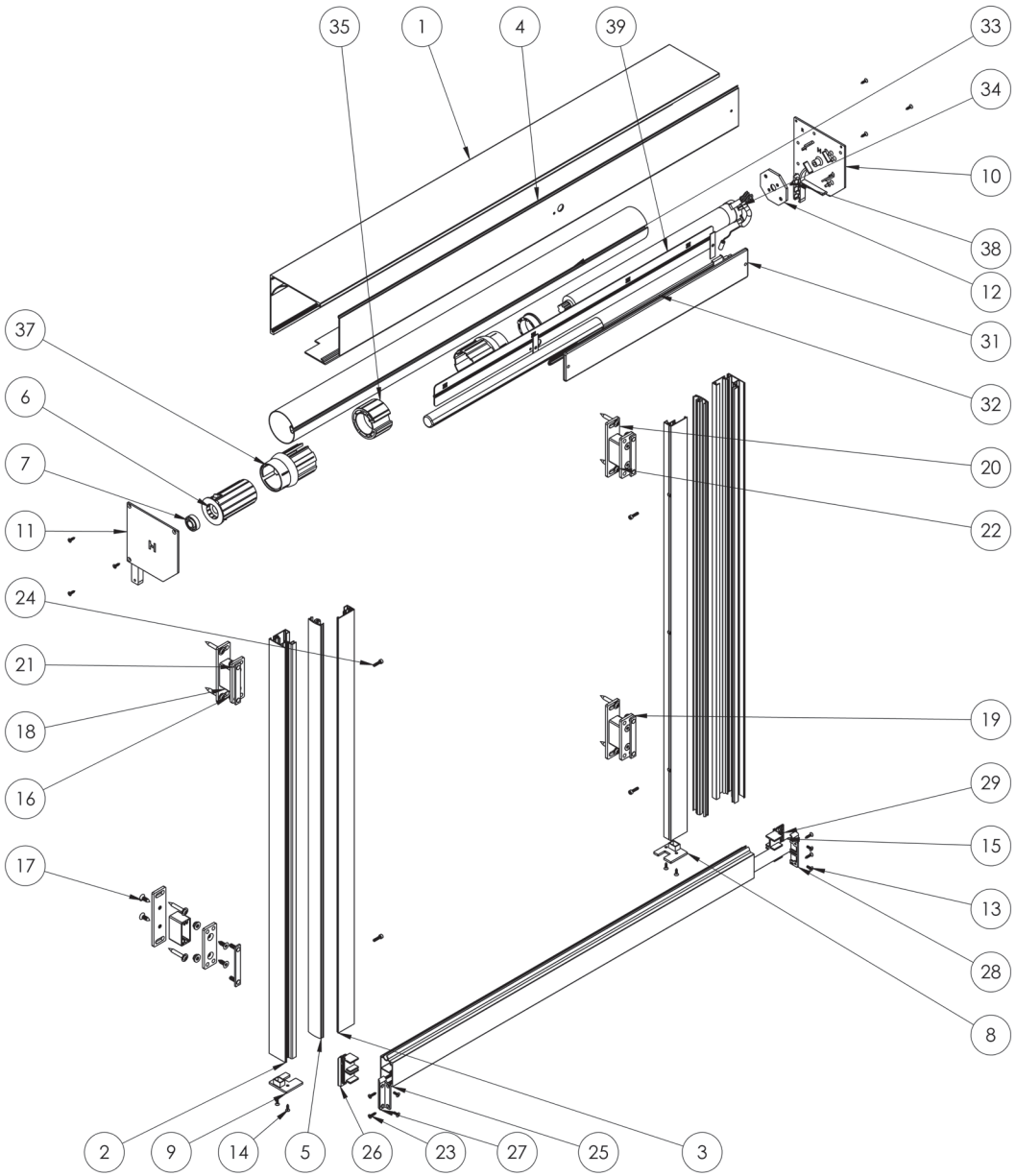

ITEM NO.	PART NUMBER	DESCRIPTION	QTY.
1	30234	Kassett överdel	1
2	30212	Styrskena skruv	2
3	30213	Lock styrskena skruv	2
4	30235	Kassett underdel	1
5	40136	Plastskena styrskena	2
6	40137	Rörbussning	1
7	40138	Kullager IBB 6001 ZZV	1
8	40153-2	Ändskydd styrskena	1
9	40153-1	Ändskydd styrskena	1
10	40674	Otto L Gavelbeslag	1
11	40675	Otto L Gavelbeslag	1
12	40700	Motorfäste	1
13	20028	FTS FZB	4
14	20075	str3.5x13 TX	10
15	40698	Vikt Otto runt D22 L1000	1
16	20032	M6 Flänsmutter	8
17	20129	6.3x19 TX CS Skruv	16
18	30236	Aluminiumprofil	4
19	40677	Monteringsplatta	4
20	40676	Monteringsplatta vägg	4
21	40679	Dubbel T-spårsskruv	4
22	Träskruv	Ingår inte från Hestra Markis	8
23	CS TX ST3.5 x 16		4
24	ISO 4762 M4 x 16	Hex socket cap screw stainless steel, A2-70, ISO 4762 M4x16	4
25	30211	Front large	1
26	40147	Ändskydd front std.	1
27	40146	Ändskydd front std.	1
28	40144	Ändskydd front std.	1
29	40145	Ändskydd front std.	1
30	Otto L-M-Väv		1
31	10402		1
32	10403	Stick battery kit	1
33	30221	Valsrör 63mm	1
34	10404	Motor R8-17-E12	1
35	10047	Drivhjul 63mm Becker	1
36	10401	Medbringaradapter 50x1,5	1
37	40139	Adapter 63mm rör	2
38	FTS FZB ST3,9X9,5.step		2
39	40734	Fästplåt SCD	1

HESTRA MARKIS

Sprängskiss Solcell Somfy

Hestra Otto 125

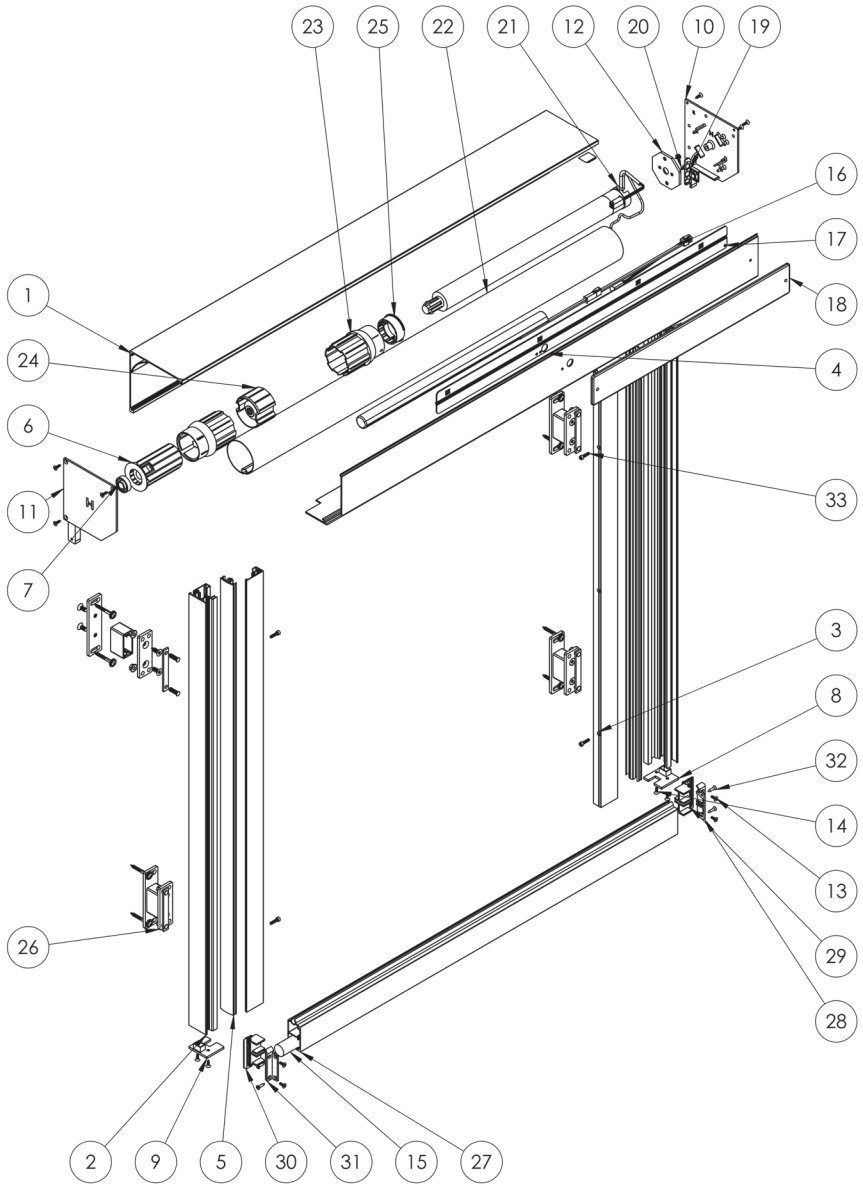

ITEM NO.	PART NUMBER	DESCRIPTION	QTY.
1	30234	Kassett överdel	1
2	30212	Styrskena skruv	2
3	30213	Lock styrskena skruv	2
4	30235	Kassett underdel	1
5	40136	Plastskena styrskena	2
6	40137	Rörbussning	1
7	40138	Kullager IBB 6001 ZZV	1
8	40153-2	Ändskydd styrskena	1
9	40153-1	Ändskydd styrskena	1
10	40674	Otto L Gavelbeslag	1
11	40675	Otto L Gavelbeslag	1
12	40700	Motorfäste	1
13	20028	FTS FZB	4
14	20075	FTS FZB	10
15	40698	Vikt Otto runt D22 L1000	1
16	10399	Stick battery kit	1
17	40734	Fästplåt SCD	1
18	10398	Solar panel kit	1
19	90044	Buntbandsfäste	2
20	FTS FZB ST3,9X9,5.step		2
21	10406	Motor P10-11-C28	1
22	30221	Valsrör 63mm	1
23	40139	Adapter 63mm rör	2
24	10408		1
25	10408-1	Medbringaradapter 50x1,5	1
26	XZV100	Distans 1 skena	4
27	30211	Front large	1
28	40144	Ändskydd front std.	1
29	40145	Ändskydd front std.	1
30	40147	Ändskydd front std.	1
31	40146	Ändskydd front std.	1
32	ISO 14587 ST3.5x16-Type R-N		4
33	ISO 4762 M4 x 16	Hex socket cap screw stainless steel, A2-70, ISO 4762 M4x16	4